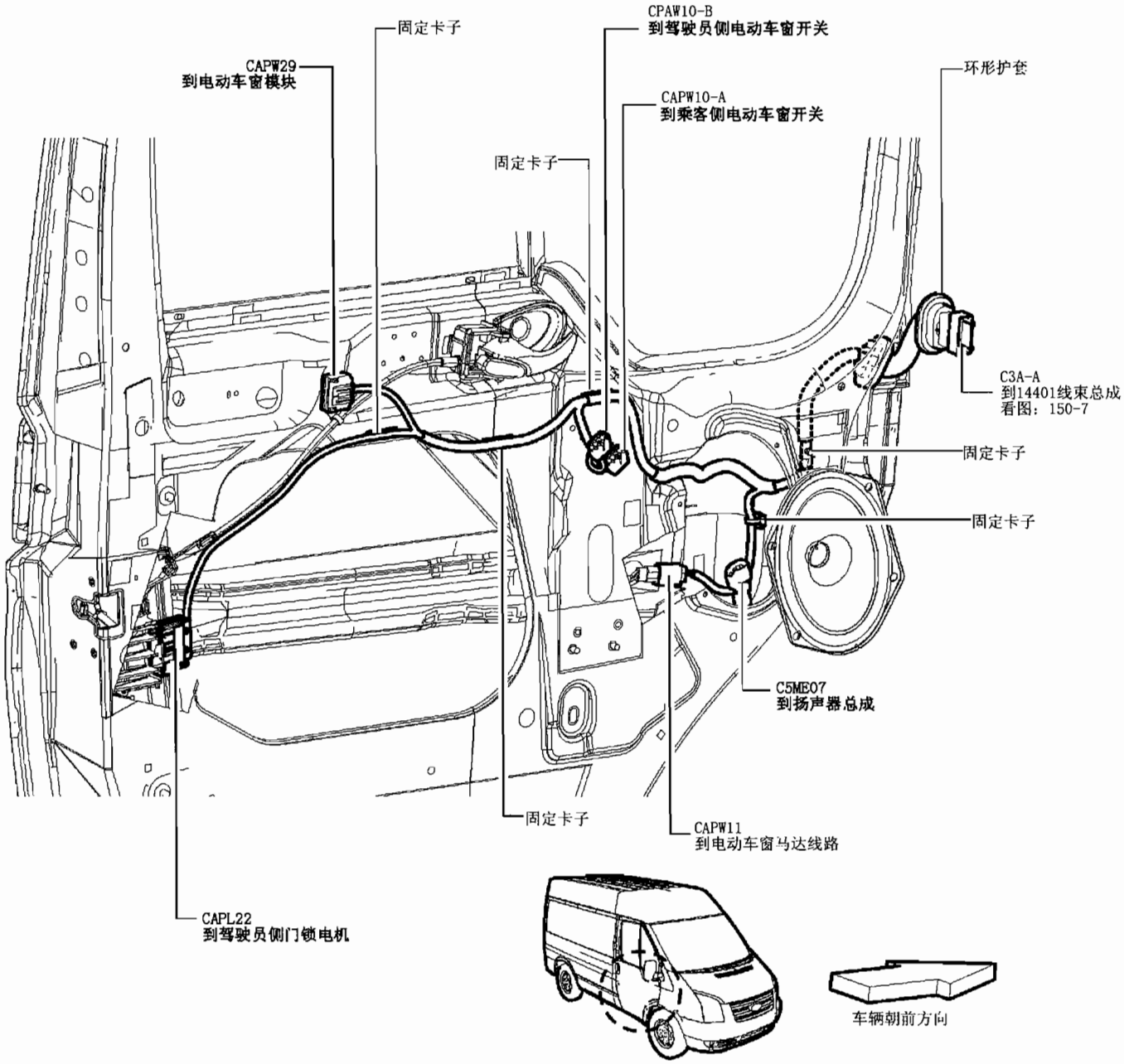
固定卡子
CPAW10-B
到驾驶员侧电动车窗开关
CAPW29
到电动车窗模块
环形护套
CAPW10-A
到乘客侧电动车窗开关
固定卡子
C3A-A
到14401线束总成
看图：150-7
固定卡子
固定卡子
C5ME07
到扬声器总成
固定卡子
CAPW11
到电动车窗马达线路
CAPL22
到驾驶员侧门锁电机
车辆朝前方向

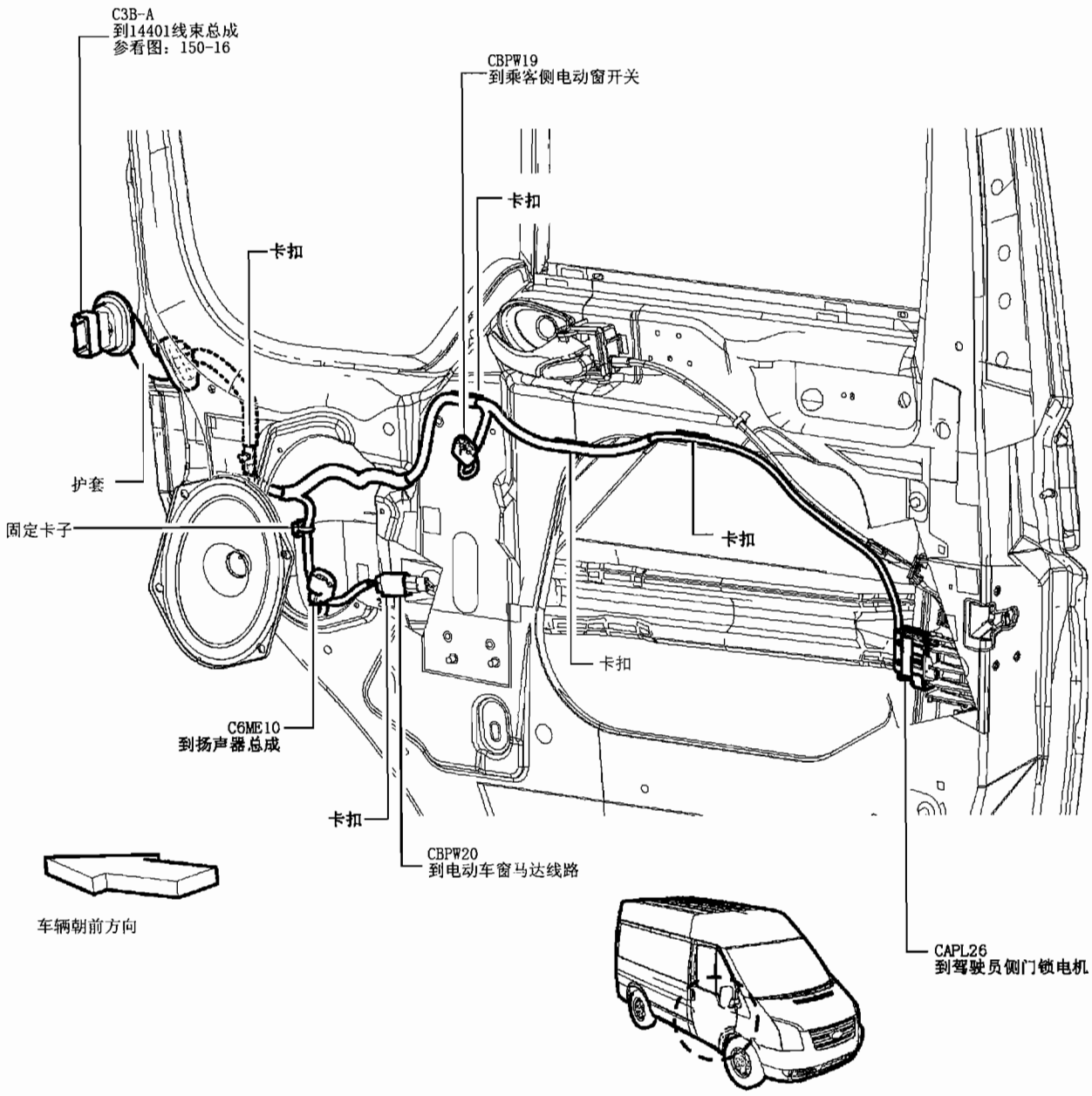
C3B-A
到14401线束总成
参看图：150-16
CBPW19
到乘客侧电动窗开关
卡扣
卡扣
护套
固定卡子
卡扣
卡扣
C6ME10
到扬声器总成
卡扣
CBPW20
到电动车窗马达线路
车辆朝前方向
CAPL26
到驾驶员侧门锁电机